Пескострельные машины с выгрузкой на станочный стол

Пескострельные стержневые машины KLANN с выгрузкой на станочный стол отличаются следующими особенностями:

Выдача стержней на станочный стол

- небольшой путь перемещения благодаря сцеплению с выступающей частью станочного стола. Таким образом, сокращаются подъемные движения по выгрузке стержней и реализуется короткое время цикла
- боковые выдвижные элементы выстрела и насыщения газом, для удаления цилиндра от стержневого ящика после выстрела и для предотвращения застывания стержневой смеси в стрелковых отверстиях и цилиндре
- устанавливающиеся по высоте зажимные кулачки для обеспечения оптимального крепежа стержневых ящиков по центру
- комплектный защитный кожух с широкой эксплуатационной дверью для тепла и отработанного воздуха, а также для защиты от выброса песка
- высокое усилие зажима стержневых ящиков, их точное перемещение, как итог – малое образование заусениц, малая потребность в чистовой обработке
- простая замена стержневых ящиков с помощью встроенных подъемных механизмов (опция)
- гидравлическое управление пропорциональными клапанами для уменьшения разбивки стержней при плавном открытии стержневых ящиков
- различные уровни наполнения песко-стрельного цилиндра, для предотвращения застывания смеси
- компактная конструкция с малой площадью установки

Пескострельные стержневые машины KLANN зарекомендовали себя на практике в многолетнем использовании и рассчитаны для полностью автоматического режима работы в 3 смены. В наличие имеются машины для горизонтального и/или вертикального расположения стержневых ящиков. Наряду с чисто Hot-Box, Cold-Box или CO_2- автоматами могут поставляться комбинированные машины, которые наряду с термической печью имеют устройство насыщения газами.

Пескострельная машина P12 CB/гидр.-HV

Пескострельные машины

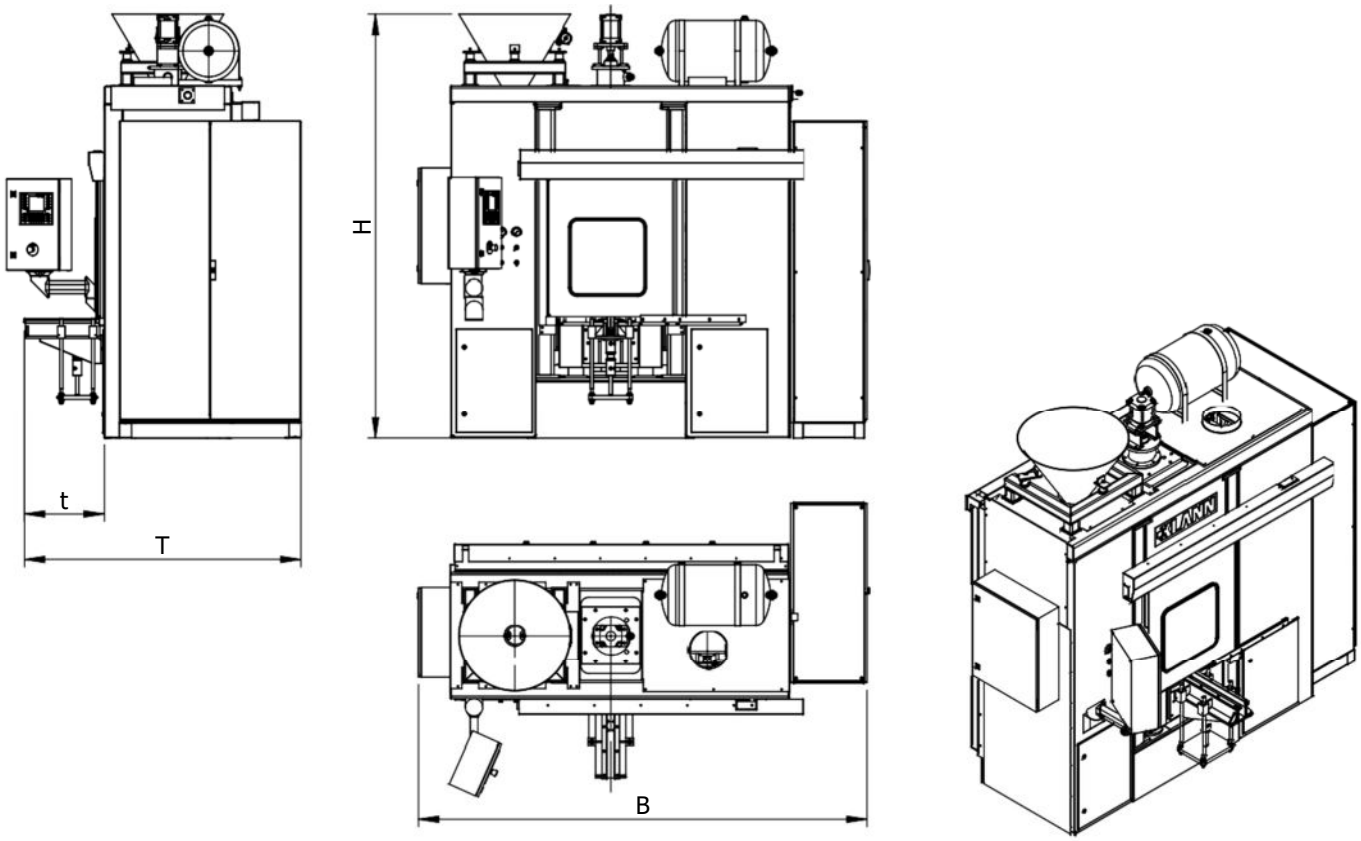

	Ед.	P5 CB/CO_2-HV*	P12 CB/CO_2-HV*	P25 CB/CO_2-HV*	P40 CB/CO_2-HV*
Объем выстрела:	дм^3	5	12	25	40
Запас песка - загрузка:	дм^3	60	60	120	250
Давление выстрела, регулируется:	бар	1 - 6	1 - 6	1 - 6	1 - 6
Использование воздуха/такт:	дм^3	20	20	50	80
Время такта, без застывания, распределения, выстрела и выпуска воздуха:	сек.	12	12	16	20
Длина перемещения:					
Станочный стол – пескострельная головка (Y):	mm	550 - 190	550 - 190	715 - 295	750 - 250
Между кулачками (X):	mm	510 – 110	510 – 110	740 - 180	880 - 250
Мощность давления:					
Зажимные кулачки:	N	13.000	23.500	37.000	60.000
Станочный стол:	N	23.500	50.000	94.000	150.000
Размеры машины:					
Высота (H):	mm	2.500	2.800	3.150	3.500
Ширина (B):	mm	2.850	3.350	3.650	4.000
Глубина (T):	mm	1.560	1.560	1.850	2.500
Выступающая часть стола (t):	mm	350	350	550	900

** HV:для горизонтально- и вертикально разделенных стержневых ящиков*

KLANN Anlagentechnik GmbH • Kurzer Morgen 2 • D-58239 Schwerte • Германия
Tel: +49 (0)2304 91118-0 • Fax: +49 (0)2304 91118-29 • info@Klann-Anlagentechnik.de • www.Klann-Anlagentechnik.de